

01 PLANTA BAIXA
esc: 1:20

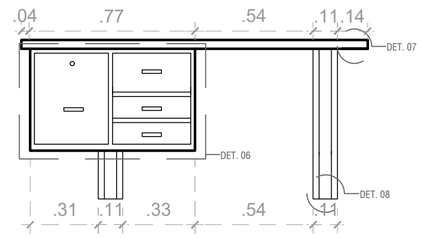

02 VISTA FRONTAL
esc: 1:20

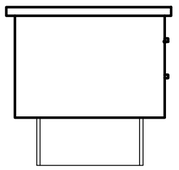

03 VISTA LATERAL
esc: 1:20

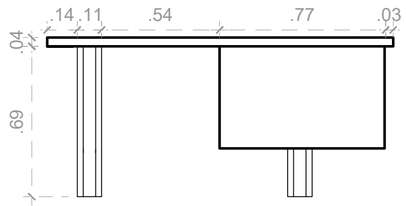

04 VISTA TRASEIRA
esc: 1:20

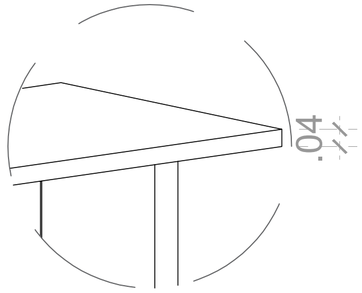

07 DET. TAMPO
esc: 1:10

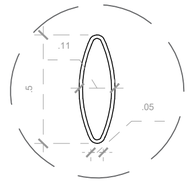

08 DET. PÉS
esc: 1:20

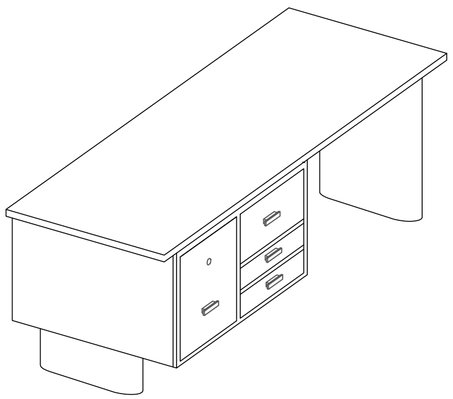

05 ISOMETRIA
esc: 1:20

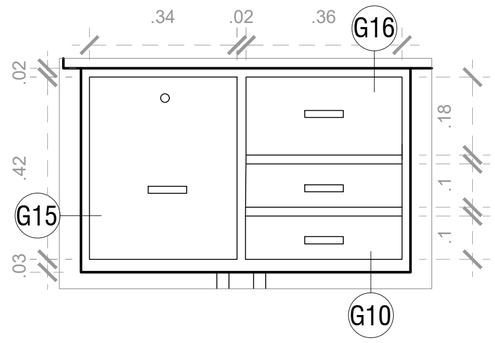

06 DETALHE GAVETAS
esc: 1:10



MESA DE TRABALHO EM MADEIRA COM FOLHEADO PADRÃO SUCUPIRA, COM TAMPO DE VIDRO, DOIS PÉS ELÍPTICOS, QUATRO GAVETAS COM PUXADORES DE MADEIRA.

DIMENSÕES: 0,73 x 1,60 x 0,80 M

MATERIAL: MADEIRA E FERRAGENS

NOTA 01 - PARA O DETALHAMENTO DAS GAVETAS, OLHAR PRANCHA 50

LEVANTAMENTO DE MOBILIÁRIO DO PALÁCIO GUSTAVO CAPANEMA

CONTEÚDO
PROJETO EXECUTIVO DA MESA DE TRABALHO TIPO 28 - PGC - MT - 9

PROJETO 914BRZ1157 EDUCAÇÃO DE QUALIDADE NO BRASIL: POR UMA EDUCAÇÃO INCLUSIVA, EQUITATIVA E DE QUALIDADE, COM OPORTUNIDADES DE APRENDIZAGEM PARA TODOS.

CONTRATO UNESCO SA-129/2025

AUTOR: YRVIN DUARTE

DATA
13/04/2025

ESCALA
INDICADO

FOLHA
37/50